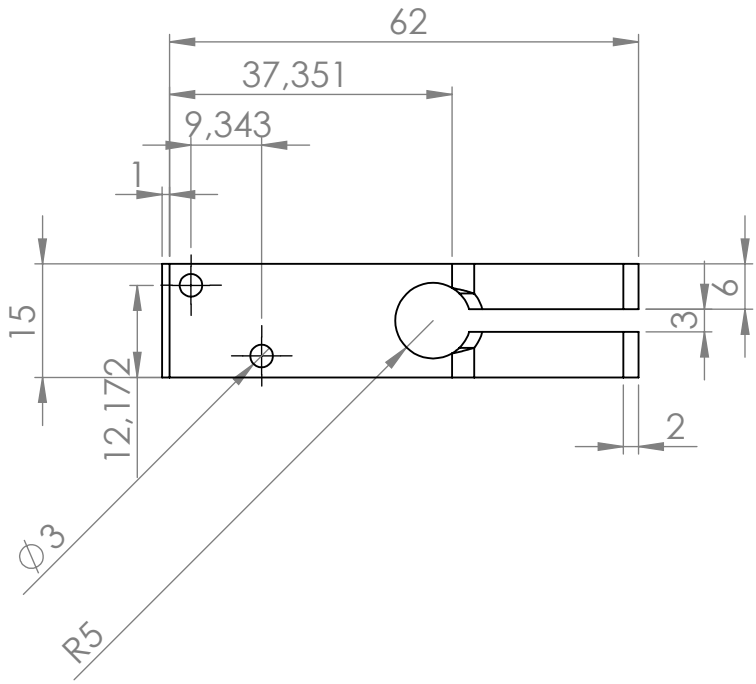

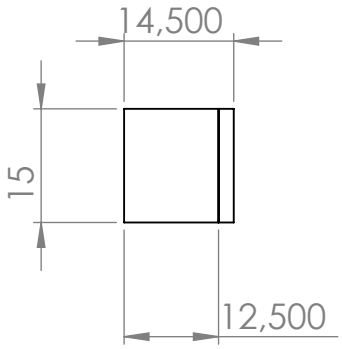

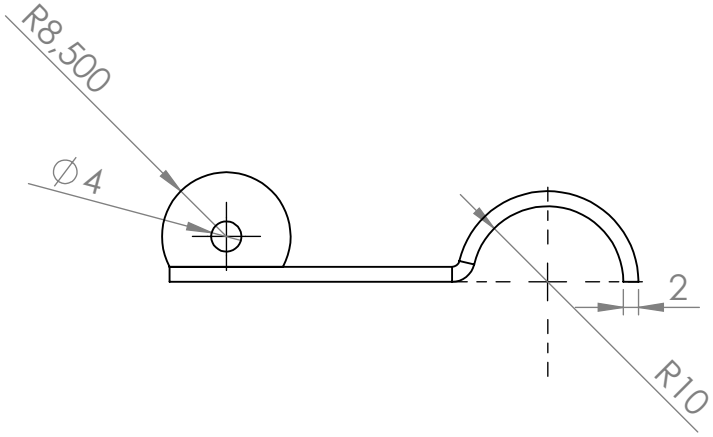

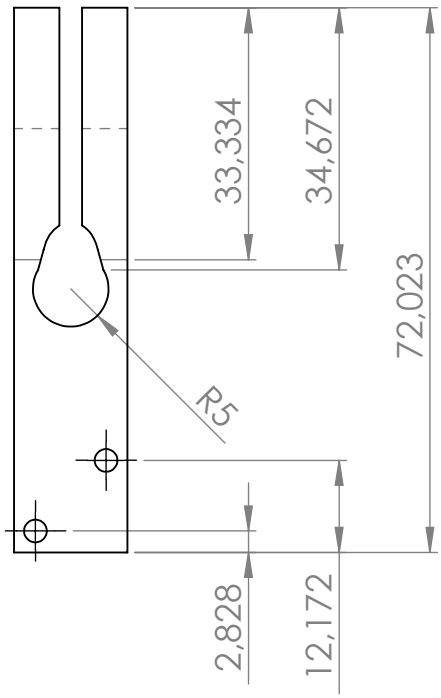

Vinnastusmehanism	Illo Jõe
	TTÜ